MCC-3

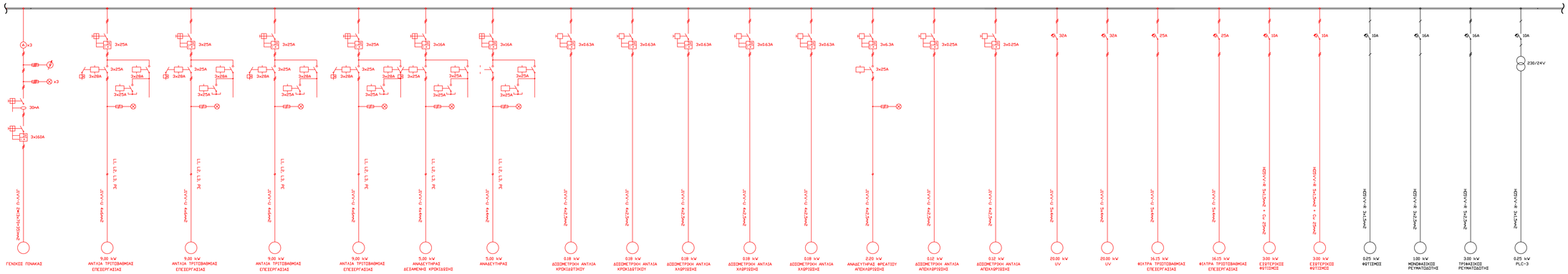

MCC-4

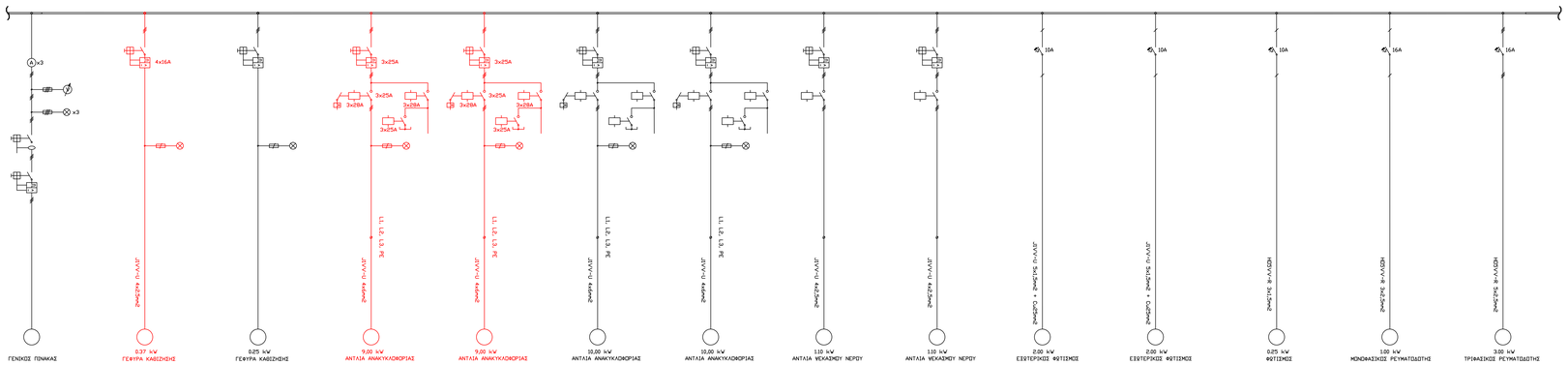

MCC-4.1

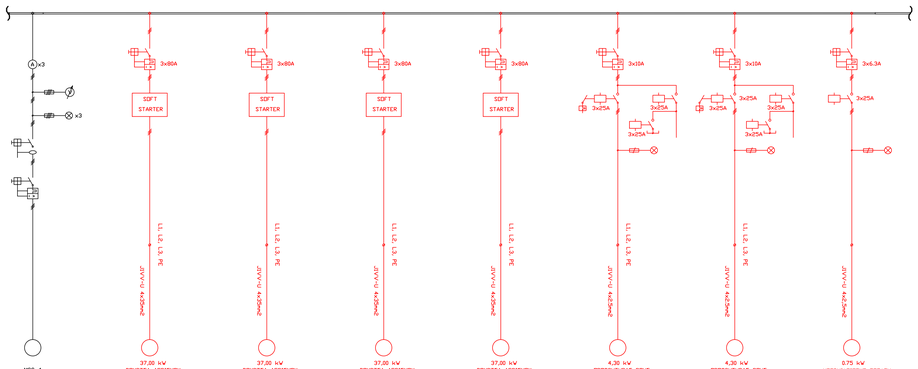

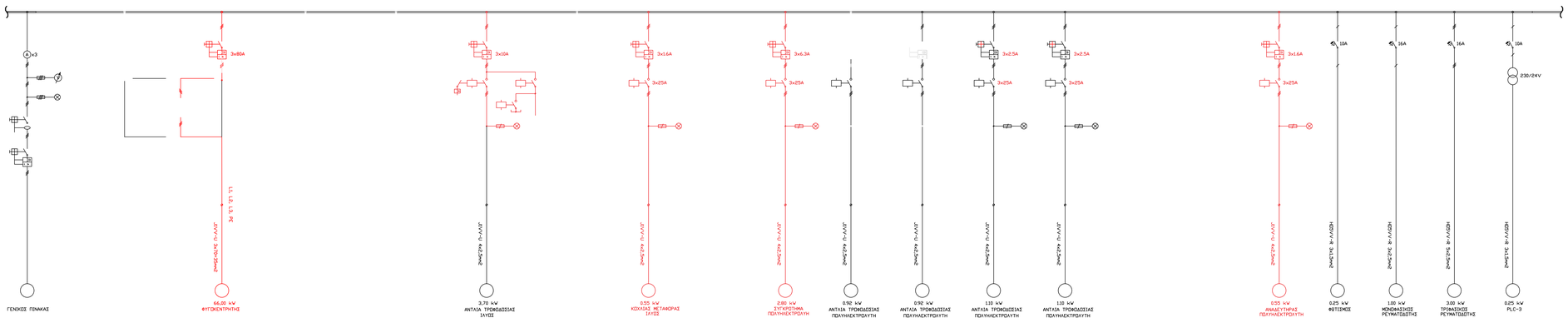

ΥΠΟΜΝΗΜΑ ΗΛΕΚΤΡΙΚΩΝ ΣΥΜΒΟΛΩΝ	
3-ΠΟΛΙΚΟΣ ΔΙΑΚΟΠΤΗΣ	1-ΠΟΛΙΚΟΣ ΜΙΚΡΟ-ΑΥΤΟΜΑΤΟΣ ΔΙΑΚΟΠΤΗΣ
3-ΠΟΛΙΚΟΣ ΤΗΛΕΧΕΙΡ. ΔΙΑΚΟΠΤΗΣ ΜΕ ΘΕΡΜΙΚΑ	3-ΠΟΛΙΚΟΣ ΜΙΚΡΟ-ΑΥΤΟΜΑΤΟΣ ΔΙΑΚΟΠΤΗΣ
1-ΠΟΛΙΚΗ ΚΟΧΛΙΩΤΗ ΑΣΦΑΛΕΙΑ	3-ΠΟΛΙΚΟΣ ΔΙΑΚΟΠΤΗΣ ΦΟΡΤΙΟΥ
3-ΠΟΛΙΚΗ ΚΟΧΛΙΩΤΗ ΑΣΦΑΛΕΙΑ	2-ΠΟΛΙΚΟΣ ΑΥΤΟΜΑΤΟΣ ΔΙΑΚΟΠΤΗΣ ΔΙΑΦΟΡΙΚΟΣ
3-ΠΟΛΙΚΟΣ ΑΥΤΟΜΑΤΟΣ ΔΙΑΚΟΠΤΗΣ ΚΙΝΗΤΗΡΩΝ	4-ΠΟΛΙΚΟΣ ΑΥΤΟΜΑΤΟΣ ΔΙΑΚΟΠΤΗΣ ΔΙΑΦΟΡΙΚΟΣ
ΕΝΔΕΙΞΙΚΗ ΛΥΧΝΙΑ ΣΤΟΥΣ 2/ΤΟΥΣ	ΜΕΤΑΣΧΗΜΑΤΙΣΤΗΣ

Ο ΜΕΛΕΤΗΤΗΣ	Ο ΣΥΝΤΑΞΑΣ
ΥΔΡΟ|ΔΙΑΧΕΙΡΙΣΗ ΕΔΡΑ: Ερμού 158Α, Τ.Κ: 546 24, Θεσσαλονίκη τηλ.: 2310276307, fax: 2310281426	Θεσσαλονίκη, .../...../..... ΥΔΡΟΔΙΑΧΕΙΡΙΣΗ - Ε.Π.Ε. ΣΥΜΒΟΥΛΟΙ ΜΗΧΑΝΙΚΟΙ & ΔΙΑΧΕΙΡΙΣΤΕΣ ΕΡΜΟΥ 158 - ΤΚ 546 24 ΘΕΣΣΑΛΟΝΙΚΗ ΤΗΛ. 2310/276.307 - FAX: 2310/281.426 Α.Φ.Μ. 099875758 - Δ.Ο.Υ. Β' ΘΕΣ/ΝΙΚΗΣ ΙΩΣΗΦΙΔΗΣ ΒΑΣΙΛΗΣ Δρ. ΠΟΛΙΤΙΚΟΣ ΜΗΧΑΝΙΚΟΣ
ΘΕΩΡΗΘΗΚΕ Διεύθυνσης Τεχνικής Υπηρεσίας ΤΣΙΜΛΑΚΗ ΕΛΛΑΔΑΡΑΣ ΗΛΕΚΤΡΟΛΟΓΟΣ ΜΗΧΑΝΙΚΟΣ	ΕΛΕΓΧΘΗΚΕ ΟΙ ΕΠΙΒΛΕΠΟΝΤΕΣ ΝΙΚΟΛΑΟΣ ΑΝΑΓΝΩΣΤΟΥ ΜΗΧΑΝΟΛΟΓΟΣ ΜΗΧΑΝΙΚΟΣ ΤΕ

ΑΡ.	ΗΜΕΡΟΜΗΝΙΑ	ΠΕΡΙΓΡΑΦΗ	ΜΕΛΕΤΗΘΗΚΕ	ΣΧΕΔΙΑΣΘΗΚΕ	ΕΛΕΓΧΘΗΚΕ
1	ΝΟΕΜΒΡΙΟΣ 2018				

ΕΛΛΗΝΙΚΗ ΔΗΜΟΚΡΑΤΙΑ
ΠΕΡΙΦΕΡΕΙΑ ΘΕΣΣΑΛΙΑΣ
ΠΕΡΙΦΕΡΕΙΑΚΗ ΕΝΟΤΗΤΑ ΤΡΙΚΑΛΩΝ
Δ.Ε.Υ.Α. ΤΡΙΚΑΛΩΝ

ΤΙΤΛΟΣ ΜΕΛΕΤΗΣ	ΜΕΛΕΤΗ ΑΝΑΒΑΘΜΙΣΗΣ Η/Μ ΕΞΟΠΛΙΣΜΟΥ Ε.Ε.Λ. ΤΡΙΚΑΛΩΝ
ΣΤΑΔΙΟ	ΟΡΙΣΤΙΚΗ ΜΕΛΕΤΗ
ΘΕΜΑ	**ΜΟΝΟΓΡΑΜΜΙΚΑ ΔΙΑΓΡΑΜΜΑΤΑ**

ΚΩΔΙΚΟΣ ΜΕΛΕΤΗΣ	ΚΑΤΗΓΟΡΙΑ ΣΧΕΔΙΟΥ	ΑΡΙΘΜΟΣ	ΦΥΛΛΟ	ΚΛΙΜΑΚΑ
0 9 1 8 E L F I	F I F D	0 0 0 6	2 από 2	-